N2SG 50-26

EN 733 STANDARD PUMP
2900 rpm

Liquid temp.: -10°C +120°C
Max. ambient temp.: +40°C

Special versions on request

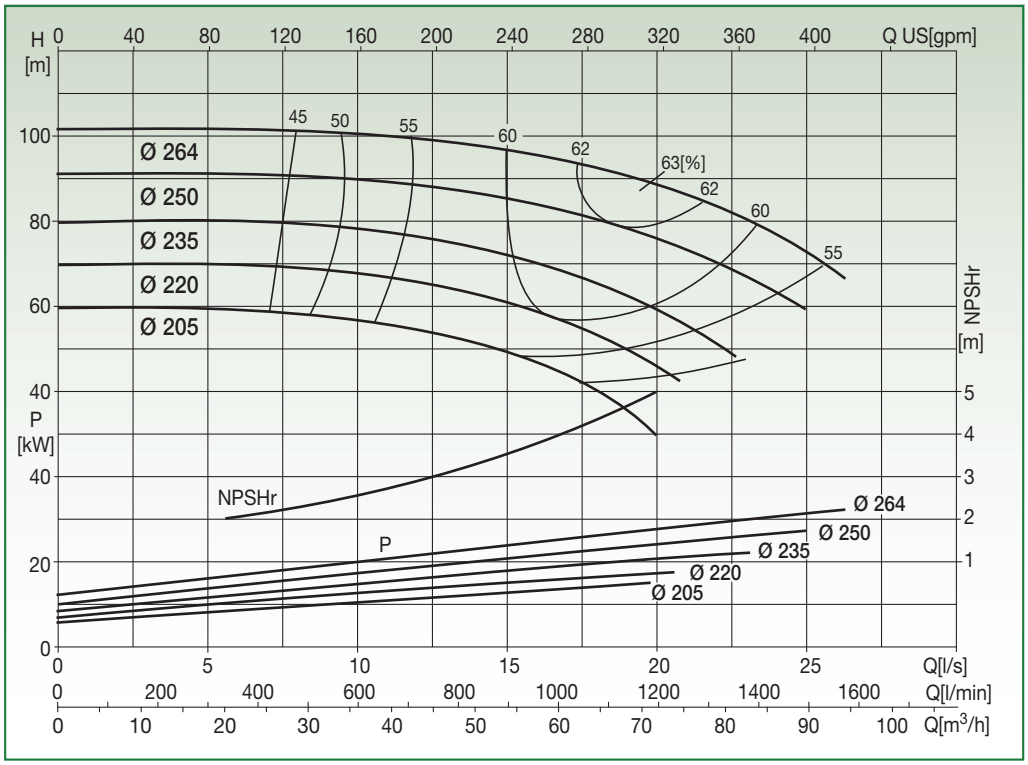

Test to UNI EN ISO 9906 level 2 - Test liquid: water (ρ = 1000 kg/m³, kinematic viscosity ν = 1 mm²/s)
Tolerance on performance curves to UNI EN ISO 9906 Annex A

PERFORMANCE DATA

Code	Type	Motor P2 Rated		Capacity													
				l/s	0	2,5	5	7,5	10	12,5	15	17,5	20	22,5	25	26,25
		[kW]	[HP]	m³/h	0	9	18	27	36	45	54	63	72	81	90	94,5
10037987	N2SG 50-26.205	15	20	H [m]	60	60	59,7	58,7	56,8	53,7	49,4	42,2	30			
10037988	N2SG 50-26.220	18,5	25		70	70	69,9	69,4	67,8	65	60,9	54,7	45,9			
10035050	N2SG 50-26.235	22	30		80	80,3	80,1	79,6	78,1	75,9	72,2	66,8	59,3	48,7		
10035049	N2SG 50-26.250	30	40		91,2	91,2	91,2	90,9	89,6	88,1	85,3	81,2	75,9	68,4	59,9	
10032197	N2SG 50-26.264	37	50		101,5	101,5	101,5	101,2	100,6	99,1	96,5	93,4	88,7	81,8	72,8	66,2

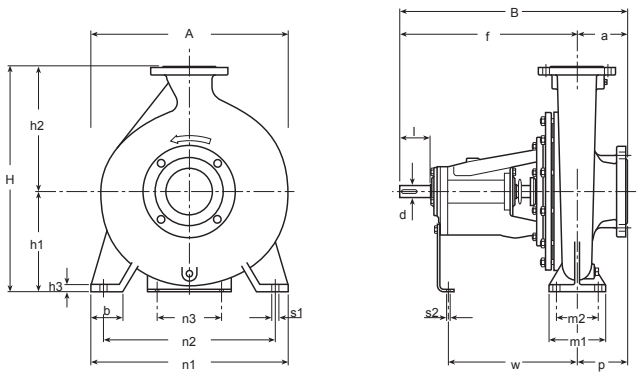

DIMENSIONAL DATA

Type	DNA	DNM	Pump															Shaft		Key	Weight [kg]	A [mm]	B [mm]	H [mm]	Area [m²]	Vol. [m³]
			a	f	h_1	h_2	b	m_1	m_2	n_1	n_2	n_3	h_3	s_1	s_2	w	p	d	l							
N2SG 50-26	65	50	100	360	180	225	65	125	95	320	250	110	14	14	14	267	100	24	50	8x7	63	320	460	405	0,15	0,06